H26年度　全呉選手権シングルス大会　　H26年11月2日(日)　　場所　：　呉市営コート　（　クレー8面　）

男子Aクラス

集合時間　：　1R No2～23は 9:10　　2R No1～18は 10:30　No19～24は 11:20

24エントリー　　25試合　　試合方式　：　8ゲームズプロセット　　表彰　1位、2位、3位(2名)

No	氏　名	所　属
1	新谷　博文	呉市役所
2	井上　崇	ATC
3	山岡　輝晃	SUNDAY
4	山根　誠二	UP,Set
5	~~千々和　剛~~	~~海自呉~~
6	~~溝山　智樹~~	~~東広島~~
7	大島　薫	YSY
8	~~松澤　大輝~~	~~アキラITC~~
9	~~池本　雅章~~	~~BIO~~
10	門脇　渓	ウエストTC
11	岡崎　亮	熊野ローン
12	山本　一洋	YSY

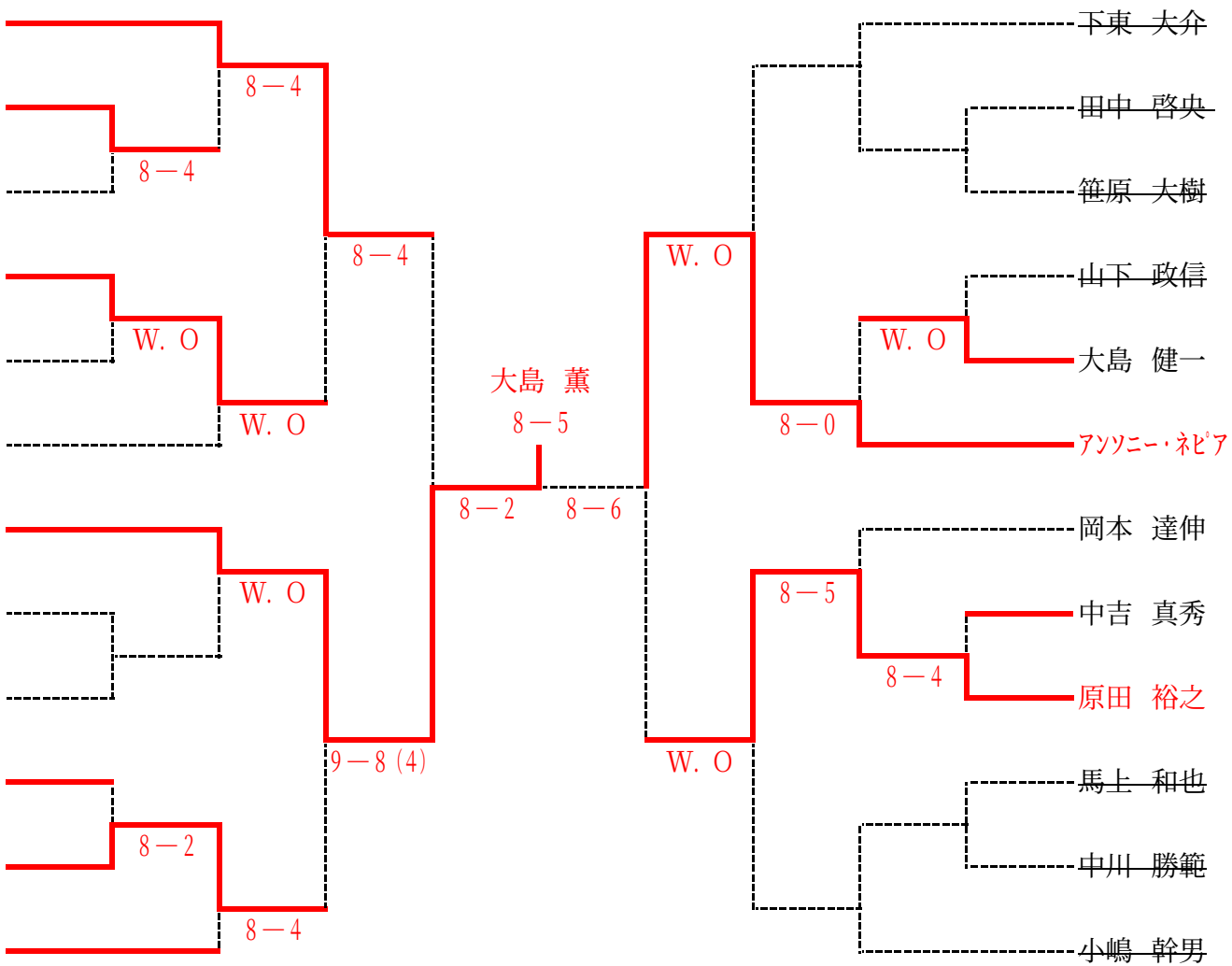

氏　名	所　属	No
~~下東　大介~~	~~仁方TC~~	13
~~田中　啓央~~	~~みなみ坂TS~~	14
~~笹原　大樹~~	~~YSY~~	15
~~山下　政信~~	~~熊野ローン~~	16
大島　健一	YSY	17
ｱﾝｿﾆｰ・ﾈﾋﾟｱ	ウエストTC	18
岡本　達伸	呉市役所	19
中吉　真秀	あめんぼ	20
原田　裕之	KTC	21
~~馬上　和也~~	~~熊野ローン~~	22
~~中川　勝範~~	~~東広島~~	23
~~小嶋　幹男~~	~~WinTheMatch~~	24